GAMME GROUPES MOTOPOMPES

SWT 500 D XL270 DE

INSONORISÉE

Eaux très chargées

Moteur 4T Diesel

Auto-amorçante

ASSAINISSEMENT

DRAINAGE

ASSECHEMENT

DÉBIT MAX
500 m³/h

GRANULOMÈTRIE
100 mm

POIDS
1450 kg

STAGE V

CE



ISO 9001

ISO 14001

Les pompes diesel insonorisées SWT sont le fruit de dizaines d'années d'expérience de WORMS ENTREPRISES en solutions de pompage mobiles. Conçues pour les travaux intensifs et les eaux chargés elles bénéficient d'une conception innovante au service du rendement et de la fiabilité.

RENDEMENT HYDRAULIQUE JUSQU'A 74%

Grâce à la roue à aubes à double garniture mécanique avec chambre d'étanchéité dédiée

MAINTENANCE FACILITE

Pompe à vide à griffes, sans huile, pratiquement sans pièces d'usures et résistante aux déversements d'eau accidentels. Entretien toutes les 500 heures.

UTILISATION INTUITIVE

Module de contrôle avec écran couleur et possibilité de télémétrie (selon modèles)

		SWT 500 D XL270 DE
Type de pompe		Auto-amorçante Pompe à vide à griffes
Type de turbine		Turbine à vis
Débit maximum	m³/h	500
Hauteur d'aspiration maximum	m	9
Hauteur manométrique totale	m	46
Ø du raccord d'aspiration	mm	DN 150 (6")
Ø du raccord de refoulement	mm	DN 150 (6")
Puissance	kW	25
Granulométrie (Ø trou de crépine)	mm	100
Niveau sonore à 10 m	dB(A)	64
Garniture mécanique		Carbone céramique
Modèle du moteur		HATZ 3H50TICD
Emissions		Stage 5
Carburant (Ne pas utiliser de fioul domestique ou de chauffage)		GNR (Gasoil Non Routier) ou Gasoil automobile
Capacité du réservoir	L	270
Autonomie moyenne	h	40
Dimensions L x l x H	mm	2299 x 1100 x 1601
Niveau sonore à 10 m	dB(A)	64
Poids net à sec	kg	1450

MODULE DE CONTROLE

- ✔ Ecran couleur LCD
- ✔ Système auto-start
- ✔ Double flotteurs
- ✔ Tours minute moteur
- ✔ Voyants d'alarme
- ✔ Heures de travail
- ✔ Tension batterie
- ✔ Consommation de carburant
- ✔ Pression
- ✔ Débit
- ✔ Température
- ✔ Séquences de pompage programmable
- ✔ Communication à distance(en option)





Les caractéristiques et données techniques peuvent être modifiées par le constructeur sans engager sa responsabilité, ni celle du distributeur. Photos non contractuelles.

Édition : 20260522

ZAC DE LAMIRAULT, 39 rue de Lamirault, 77090 COLLEGIEN FRANCE
Tél : (+33) 1 64 76 29 50

GAMME GROUPES MOTOPOMPES

SWT 500 D XL270 DE

INSONORISÉE

MOTEUR

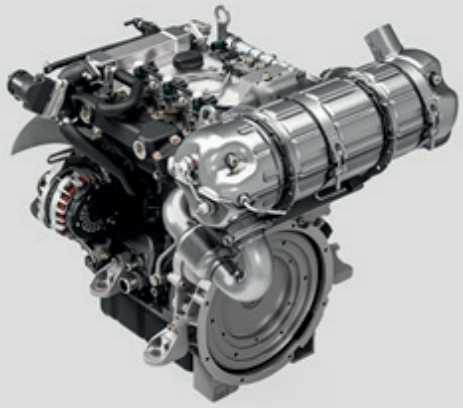

Hatz 3H50TICD Stage V

Diesel 3 cylindres 4 temps à refroidissement liquide
Démarrage électrique
Cylindré : 1 464 cm^3
Régime moteur : 1300 à 1900 tr/min
Puissance max : 36.2 ch (27 kW) @ 1 900 tr/min
Couple max : 203 Nm

CAPOTAGE INSONORISÉ



Conception ultra silencieuse
Châssis galvanisé et gerbable
Portes plastique inoxydables
Design modulaire avec composants interchangeables
Un des plus léger du marché
Conception ultra compact
Echappement intégré dans le capotage
Montage sur remorque facilité
6 portes d'accès verrouillables

REMORQUE ROUTIÈRE (OPTION)

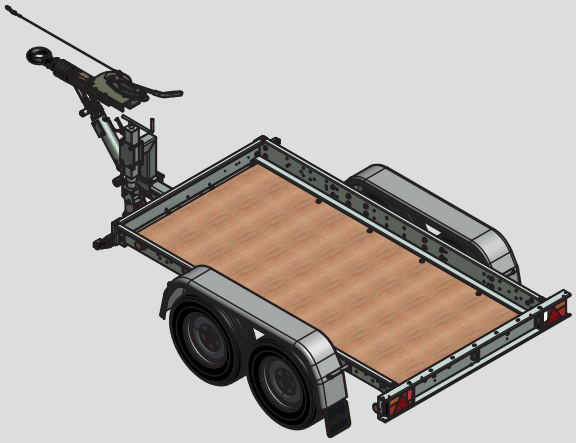

Acier galvanisé
Longueur hors tout : 4284 mm
Largeur hors tout : 1854 mm
Poids : 420 kg
Deux essieux freinés
Deux béquilles de stabilisation, roue jockey et timon réglable inclus

Les caractéristiques et données techniques peuvent être modifiées par le constructeur sans engager sa responsabilité, ni celle du distributeur. Photos non contractuelles.

Édition : 20260522

ZAC DE LAMIRAULT, 39 rue de Lamirault, 77090 COLLEGIEN FRANCE
Tél : (+33) 1 64 76 29 50