GAMME POMPES ÉLECTRIQUES

SWT 450 E

INSONORISÉE

Eaux très chargées

Moteur électrique

Auto-amorçante

ASSAINISSEMENT

DRAINAGE

ASSECHEMENT

DÉBIT MAX
450 m³/h

GRANULOMÈTRIE
115 mm

POIDS
1150 kg

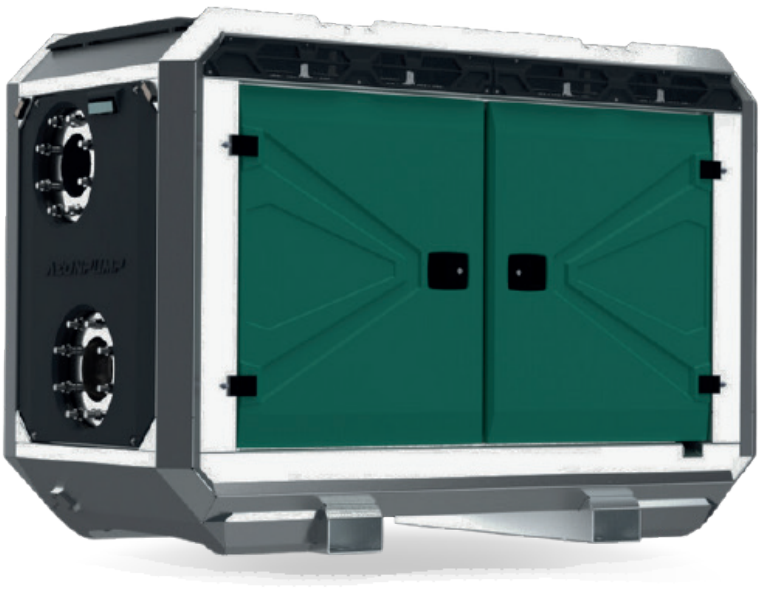

ISO 9001

ISO 14001

Les pompes insonorisées SWT sont le fruit de dizaines d'années d'expérience de WORMS ENTREPRISES en solutions de pompage mobiles. Elles sont désormais disponibles en version électrique. Conçues pour les travaux intensifs et les eaux chargés elles bénéficient d'une conception innovante au service du rendement et de la fiabilité.

RENDEMENT HYDRAULIQUE JUSQU'À 74%

Grâce à la roue à aubes à double garniture mécanique avec chambre d'étanchéité dédiée.

MAINTENANCE FACILITE

Pompe à vide à griffes, sans huile, pratiquement sans pièces d'usures et résistante aux déversements d'eau accidentels. Entretien toutes les 500 heures.

UTILISATION INTUITIVE

Module de contrôle avec écran couleur et possibilité de télémétrie (selon modèles).

		SWT 450 E
Type de pompe		Auto-amorçante Pompe à vide à griffes
Type de turbine		Turbine à vis
Débit maximum	m³/h	450
HMT @ 350 m³/h		15 m à 1700 tr/min
Hauteur d'aspiration maximum	m	9
Hauteur manométrique totale	m	38
Ø du raccord d'aspiration	mm	DN 150 (6'')
Ø du raccord de refoulement	mm	DN 150 (6'')
Granulométrie (Ø trou de crépine)	mm	100
Dimensions L x l x H	mm	2299 x 1100 x 1601
Poids	kg	1150

MODULE DE CONTROLE

- ✔ Écran couleur
- ✔ Pression
- ✔ Débit
- ✔ Température
- ✔ Séquences de pompage programmable
- ✔ Communication à distance
- ✔ Deux flotteurs



Les caractéristiques et données techniques peuvent être modifiées par le constructeur sans engager sa responsabilité, ni celle du distributeur. Photos non contractuelles.

Édition : 20260522

ZAC DE LAMIRAULT, 39 rue de Lamirault, 77090 COLLEGIEN FRANCE
Tél : (+33) 1 64 76 29 50

GAMME POMPES ÉLECTRIQUES

SWT 450 E

INSONORISÉE

MOTEUR



Electrique 4 pôles
Régime moteur : 1700 tr/min
Puissance max : 24.81 ch (18.5kW)
Voltage : 400 V
Fréquence : 50 Hz

CAPOTAGE INSONORISÉ



Conception ultra silencieuse
Châssis galvanisé et gerbable
Portes plastique inoxydables
Design modulaire avec composants interchangeables
Un des plus léger du marché
Conception ultra compact
Echappement intégré dans le capotage
Montage sur remorque facilité

REMORQUE ROUTIÈRE (OPTION)

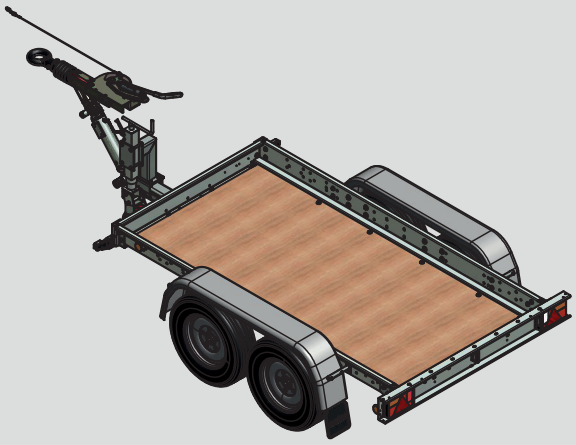

Longueur hors tout : 4284 mm
Largeur hors tout : 1854 mm
Poids : 420 kg
Deux essieux freinés
Deux béquilles arrière, roue jockey et timon réglable inclus

Les caractéristiques et données techniques peuvent être modifiées par le constructeur sans engager sa responsabilité, ni celle du distributeur. Photos non contractuelles.

Édition : 20260522

ZAC DE LAMIRAULT, 39 rue de Lamirault, 77090 COLLEGIEN FRANCE
Tél : (+33) 1 64 76 29 50