WORMS ENTREPRISES

GAMME GROUPES MOTOPOMPES
SWT 230 D XL200
INSONORISÉE

Eaux très chargées

Moteur 4T Diesel

Auto-amorçante

ASSAINISSEMENT

DRAINAGE

ASSECHEMENT

DÉBIT MAX
230 m³/h

GRANULOMÈTRIE
100 mm

POIDS
1200 kg

INTERVALLE D'ENTRETIEN
1500 h

CE STAGE V



ISO 9001

ISO 14001

Les pompes diesel insonorisées SWT sont le fruit de dizaines d'années d'expérience de WORMS ENTREPRISES en solutions de pompage mobiles. Conçues pour les travaux intensifs et les eaux chargés elles bénéficient d'une conception innovante au service du rendement et de la fiabilité.

RENDEMENT HYDRAULIQUE JUSQU'A 74%

Grâce à la roue à aubes à double garniture mécanique avec chambre d'étanchéité dédiée.

MAINTENANCE FACILITE

Pompe à vide à griffes, sans huile, pratiquement sans pièces d'usures et résistante aux déversements d'eau accidentels. Entretien toutes les 500 heures.

UTILISATION INTUITIVE

Module de contrôle avec écran couleur et possibilité de télémétrie (selon modèles)

		SWT 230 D XL200
Type de pompe		Auto-amorçante Pompe à vide à griffes
Type de turbine		Turbine à vis
Ø du raccord d'aspiration	mm	100 (4")
Ø du raccord de refoulement	mm	100 (4")
Débit maximum	L/min	5400
Débit maximum	m³/h	230 (@ 2100 tr/min)
Volume d'air pompe à vide	m³/h	60
Hauteur manométrique totale	m	30
Hauteur d'aspiration maximum	m	9
Granulométrie (Ø trou de crépine)	mm	100
Modèle du moteur		HATZ 4H50N
Type du moteur		4 Temps Diesel
Carburant (Ne pas utiliser de fioul domestique ou de chauffage)		GNR (Gasoil Non Routier) ou Gasoil automobile
Capacité du réservoir	L	200
Autonomie moyenne	h	110
Dimensions L x l x H	mm	2300 x 1000 x 1400
Niveau sonore à 10m	dB(A)	48
Poids net à sec	kg	1200

MODULE DE CONTROLE



- ✔ Ecran couleur
- ✔ Pression
- ✔ Débit
- ✔ Température
- ✔ Commutateur pour double flotteurs
- ✔ Séquences de pompage programmable
- ✔ Communication à distance
- ✔ Système d'alarme SMS en option
- ✔ Télémétrie online en option
- ✔ Capteur de niveau hydrostatique en option



OPTION

- ✔ Transmission des données à distance
- ✔ Sectionneur de batterie
- ✔ Raccordement pour réservoir externe

Les caractéristiques et données techniques peuvent être modifiées par le constructeur sans engager sa responsabilité, ni celle du distributeur. Photos non contractuelles.

Édition : 20260918

ZAC DE LAMIRAULT, 39 rue de Lamirault, 77090 COLLEGIEN FRANCE
Tél : (+33) 1 64 76 29 50

GAMME GROUPES MOTOPOMPES

SWT 230 D XL200

INSONORISÉE

MOTEUR



Hatz 4H50N

Diesel 4 cylindres 4 temps à refroidissement liquide
Démarrage électrique
Cylindré : 1952 cm³
Régime moteur : 1500 à 2000 tr/min
Puissance max : 16.1 ch (12kW)
Couple max : 76 Nm
Pompe manuelle de vidange

CAPOTAGE INSONORISÉ



Conception ultra silencieuse
Châssis galvanisé et gerbable
Portes plastique inoxydables
Design modulaire avec composants interchangeables
Un des plus léger du marché
Conception ultra compact
Echappement intégré dans le capotage
Montage sur remorque facilité

REMORQUE ROUTIÈRE (OPTION)

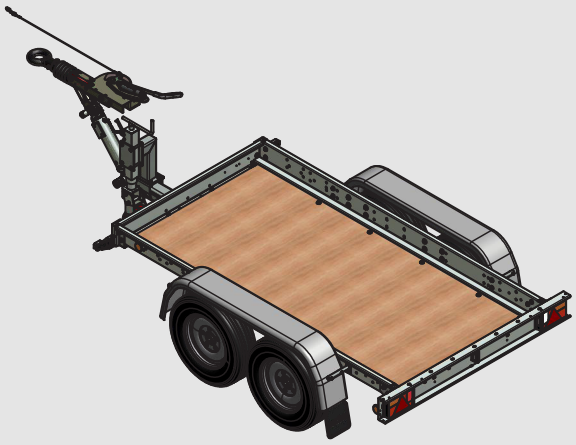

Timon à hauteur réglable et anneau d'attelage
Deux béquilles
Deux essieux
Acier galvanisé

PERFORMANCES

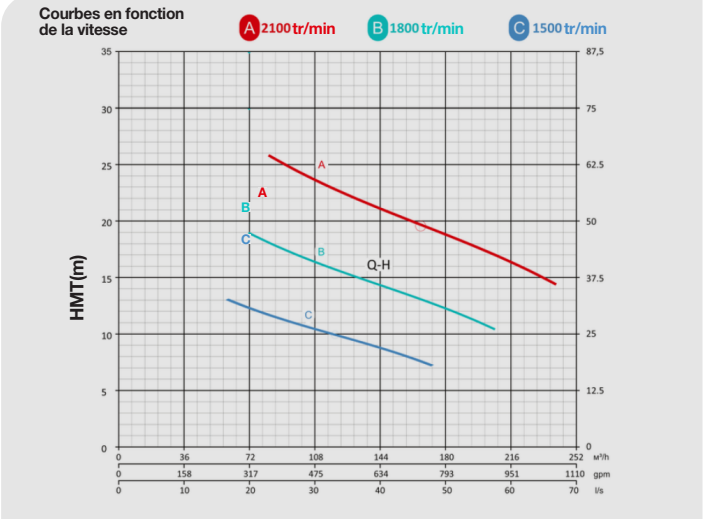

Les caractéristiques et données techniques peuvent être modifiées par le constructeur sans engager sa responsabilité, ni celle du distributeur. Photos non contractuelles.

Édition : 20260918

ZAC DE LAMIRAULT, 39 rue de Lamirault, 77090 COLLEGIEN FRANCE
Tél : (+33) 1 64 76 29 50